SERIE: **BIR**

INTERCAMBIABILITÀ: ISO 7241-1 serie "A"

APPLICAZIONI PRINCIPALI

- Macchine agricole
- Impianti industriali

"BIR" è la serie di innesti rapidi con sistema di tenuta a funghetto, intercambiabili secondo lo standard internazionale ISO 7241-1 serie "A", costruiti in acciaio al carbonio con trattamento superficiale di zincatura.
L' intercambiabilità a livello mondiale e la disponibilità di una vasta gamma di dimensioni da 1/4" fino a 2", fanno dei "BIR" una serie molto usata in diverse applicazioni oleodinamiche soprattutto nei settori dell' agricoltura ed industria.

Stucchi®
A CONSTANT FLOW OF SOLUTIONS

CARATTERISTICHE TECNICHE E OPZIONALI

- Intercambiabilità: ISO 7241-1 serie "A"
- Sistema di tenuta: Valvola a funghetto
- Sistema di aggancio: A sfere
- Accoppiamento: Arretrando la ghiera e spingendo una parte verso l'altra
- Disaccoppiamento: Arretrando la ghiera
- Accoppiamento con pressione: Non consentito
- Disaccoppiamento con pressione: Non consentito
- Filettature disponibili: BSP, NPT
- A richiesta: Versione a passaggio libero (senza valvole)
- Materiale di costruzione: Acciaio al carbonio.
- Trattamento superficiale: Zincatura CrIII
- Molle: Acciaio C72
- Sfere: Acciaio duro 100 C6
- Guarnizioni: standard in NBR (Nitrile)
- Guarnizioni a richiesta: VITON
- Antiestrusioni: PTFE

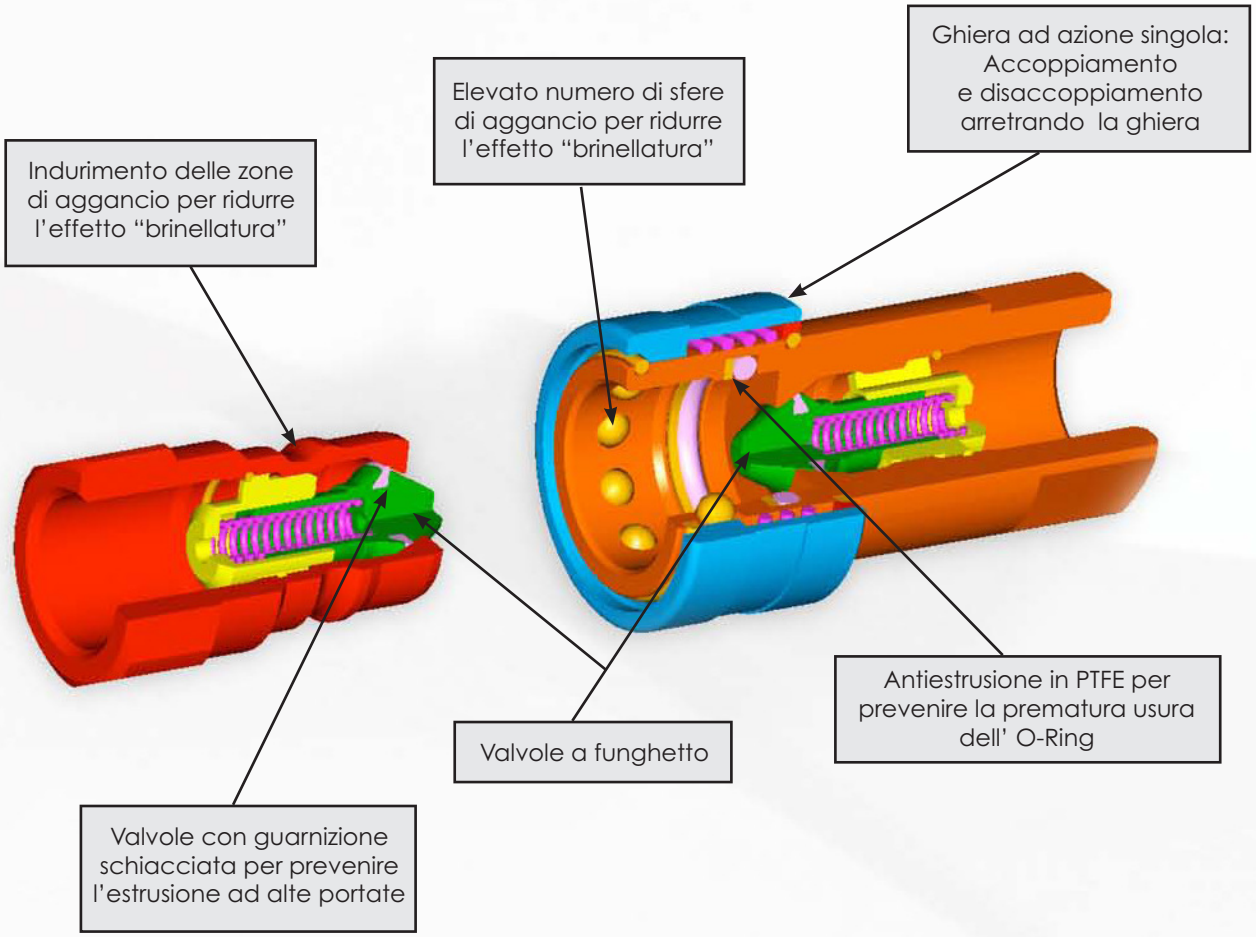

VANTAGGI

- Le valvole a funghetto con guarnizione garantiscono una buona tenuta degli innesti disaccoppiati.
- Forme delle parti interne studiate per ridurre turbolenze e conseguenti perdite di carico.
- Dimensioni d'ingombro compatte.
- Semplicità d'uso.

MODALITÀ D'USO

- Prima dell'accoppiamento pulire le parti di accoppiamento dell'innesto per evitare che lo sporco entri nel circuito.
- Per eseguire l'accoppiamento arretrare la ghiera dell'innesto femmina, allineare l'innesto femmina con l'innesto maschio e spingere uno contro l'altro fino a battuta. Rilasciare la ghiera la quale impedisce il disaccoppiamento dell'innesto.
- Il disaccoppiamento avviene arretrando la ghiera esterna dell'innesto femmina.

AVVERTENZE !

- Non accoppiare e disaccoppiare gli innesti in presenza di flusso e/o pressione nel circuito.
- In caso di accoppiamento - disaccoppiamento con alte temperature (max. 80 °C) usare le protezioni.
- Quando gli innesti sono disaccoppiati, è suggerito l'uso dei tappi di protezione.

PERFORMANCE

Descrizione	Size	ISO Size	Portata nominale		Max. portata suggerita		Forza accoppiamento		Forza disaccoppiamento		Spillamento*
	Inch	mm	l/min	GPM	l/min	GPM	N	lbf	N	lbf	ml
BIR14	1/4	6,3	12	3,18	12	3,18	60	13,50	25	5,63	0,70
BIR38	3/8	10,0	23	6,10	46	12,19	90	20,25	30	6,75	1,20
BIR12	1/2	12,5	45	11,93	90	23,85	70	15,75	55	12,38	2,10
BIR34	3/4	20,0	74	19,61	148	39,22	140	31,50	55	12,38	5,20
BIR100	1	25,0	100	26,50	200	53,00	190	42,75	55	12,38	9,00
BIR114	1-1/4	31,5	189	50,09	378	100,17	230	51,75	55	12,38	27,00
BIR112	1 1/2	40	288	76,32	750	198,75	250	56,25	100	22,50	49,00
BIR200	2	50	379	100,44	1000	265,00	280	63,00	35	7,88	75,00

Descrizione	**Max. pressione di esercizio**						**Pressione di scoppio**					
	Accoppiato		**Maschio**		**Femmina**		**Accoppiato**		**Maschio**		**Femmina**	
	MPa	psi	MPa	psi	MPa	psi	MPa	psi	MPa	psi	MPa	psi
BIR14	35	5075	35	5075	35	5075	126	18270	126	18270	126	18270
BIR38	30	4350	30	4350	30	4350	100	14500	100	14500	100	14500
BIR12	25	3625	25	3625	25	3625	80	11600	80	11600	100	14500
BIR34	25	3625	25	3625	25	3625	100	14500	100	14500	100	14500
BIR100	23	3335	23	3335	23	3335	80	11600	80	11600	80	11600
BIR114	23	3335	23	3335	23	3335	80	11600	80	11600	80	11600
BIR112	18	2610	18	2610	13	1885	64	9280	64	9280	64	9280
BIR200	13	1885	13	1885	13	1885	40	5800	40	5800	40	5800

* Spillamento è un valore indicativo della perdita di olio per un accoppiamento/disaccoppiamento.

- Temperatura d'esercizio:

- Guarnizioni standard NBR (Nitrile) da -20°C a +100°C.
- Guarnizioni VITON da -15°C a +180°C.

PERDITE DI CARICO

TESTS ESEGUITI IN CONFORMITA' A ISO 7241-2
TESTS IN ACCORDANCE WITH ISO 7241-2

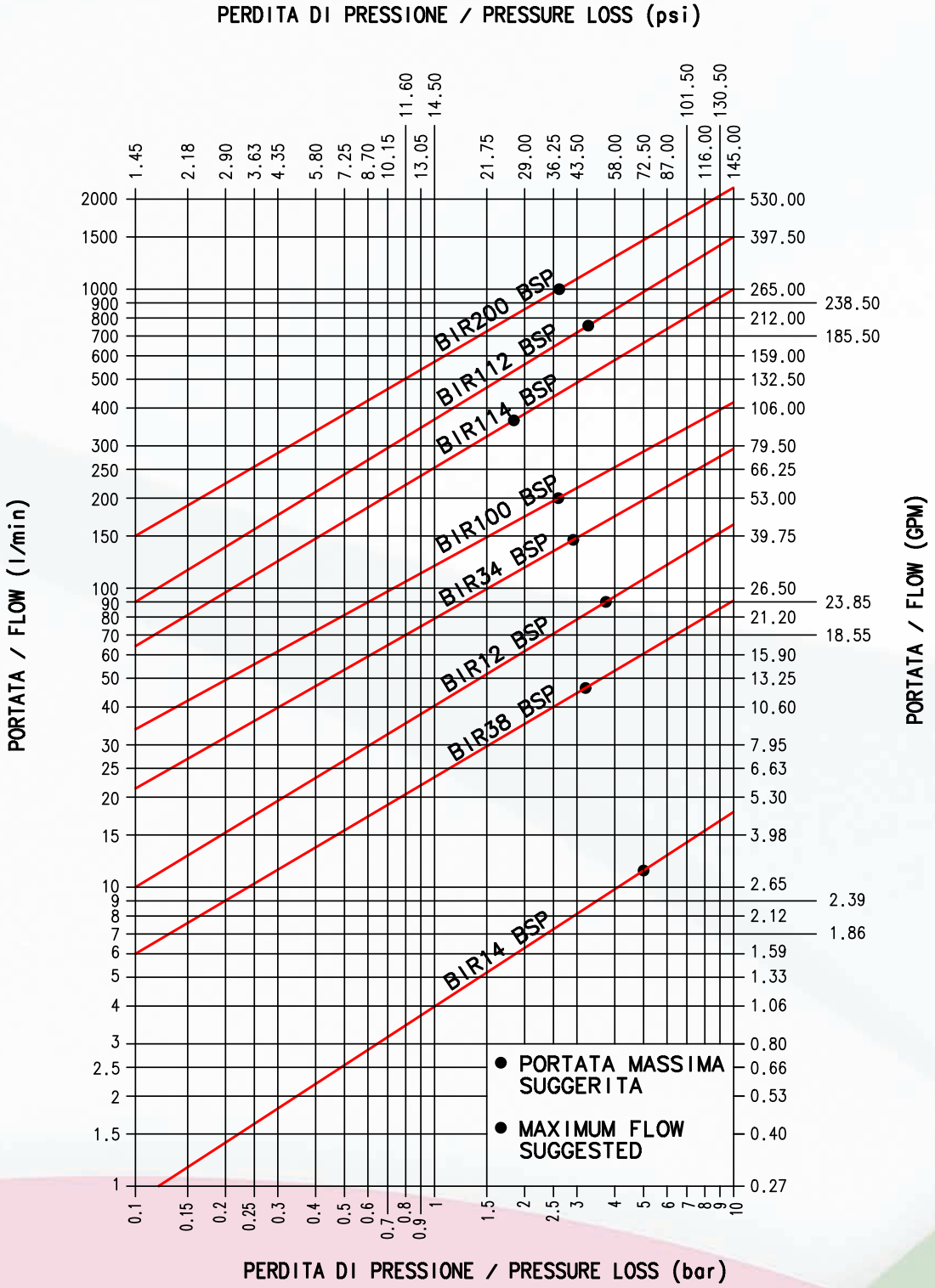

FLUIDO: OLIO ISO VG32
TEMPERATURA: 40°C
VISCOSITA': 28.8-35.2 mm^2/s

FLUID: OIL ISO VG32
TEMPERATURE: 40°C
VISCOSITY: 28.8-35.2 mm^2/s

DIMENSIONI DI INGOMBRO

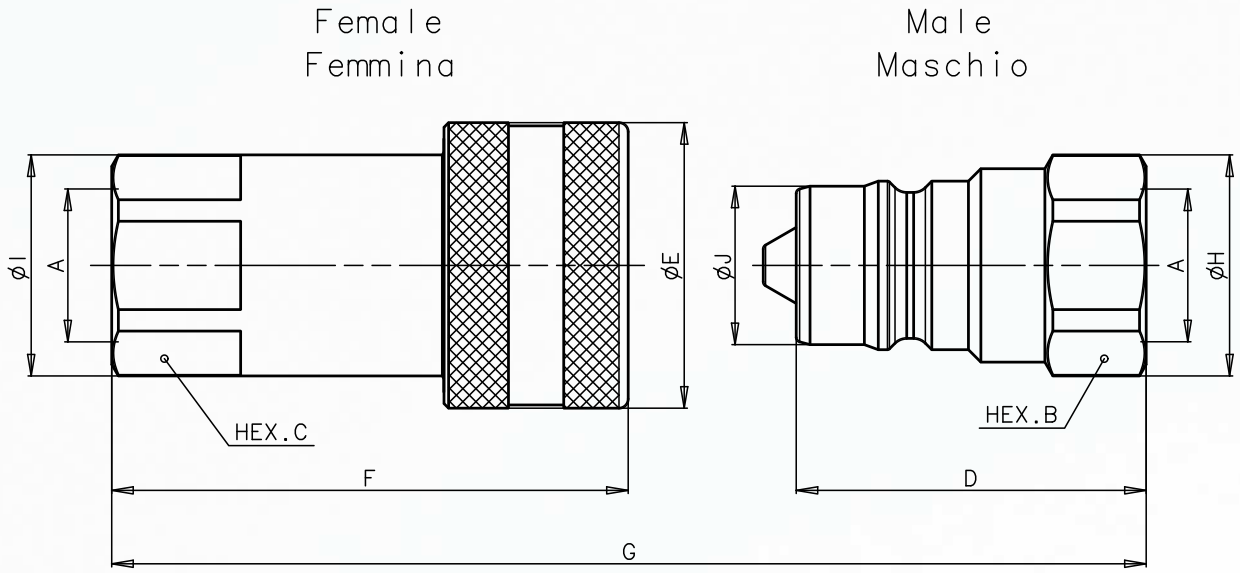

FILETTATURA FEMMINA BSPP (DIN 3852)

Descrizione	A	Unità	B	C	D	E	F	G	H	I	J	Unità	Peso Maschio	Peso Femmina
BIR14 BSP	1/4	mm	19	19	32	26	47,1	64,8	20,8	22	11,8	Kg	0,031	0,095
		Inch	0,75	0,75	1,26	1,02	1,85	2,55	0,82	0,87	0,46	lb	0,07	0,21
BIR38 BSP	3/8	mm	22	22	38	31	56,1	76,8	24	24	17,3	Kg	0,052	0,144
		Inch	0,87	0,87	1,50	1,22	2,21	3,02	0,94	0,94	0,68	lb	0,11	0,32
BIR12 BSP	1/2	mm	27	27	44,5	38	63,3	86,3	29	30	20,5	Kg	0,084	0,245
		Inch	1,06	1,06	1,75	1,50	2,49	3,40	1,14	1,18	0,81	lb	0,19	0,54
BIR34 BSP	3/4	mm	36	38	55	48	82,2	111,1	38,5	44	29,1	Kg	0,205	0,494
		Inch	1,42	1,50	2,17	1,89	3,24	4,37	1,52	1,73	1,15	lb	0,45	1,09
BIR100 BSP	1	mm	41	45	63,1	54	97,1	127,3	44,8	52	34,3	Kg	0,275	0,760
		Inch	1,61	1,77	2,48	2,13	3,82	5,01	1,76	2,05	1,35	lb	0,61	1,68
BIR114 BSP	1-1/4	mm	55	50	75	65	117,2	151,2	60	55,5	45	Kg	0,593	1,252
		Inch	2,17	1,97	2,95	2,56	4,61	5,95	2,36	2,19	1,77	lb	1,31	2,76
BIR112 BSP	1-1/2	mm	60	60	85	80	135,3	171,3	65,5	65,5	55	Kg	0,880	2,130
		Inch	2,36	2,36	3,35	3,15	5,33	6,74	2,58	2,58	2,17	lb	1,94	4,70
BIR200 BSP	2	mm	75	75	100	100	160,2	201,2	82,5	83,7	65	Kg	1,438	4,130
		Inch	2,95	2,95	3,94	3,94	6,31	7,92	3,25	3,30	2,56	lb	3,17	9,10

FILETTATURA FEMMINA NPT (ANSI B.1.20.3)

Descrizione	A	Unità	B	C	D	E	F	G	H	I	J	Unità	Peso Maschio	Peso Femmina
BIR14 NPT	1/4	mm	19	19	32	26	47,1	64,8	20,8	22	11,8	Kg	0,033	0,094
		Inch	0,75	0,75	1,26	1,02	1,85	2,55	0,82	0,87	0,46	lb	0,07	0,21
BIR38 NPT	3/8	mm	22	22	38	31	56,1	76,8	24	24	17,3	Kg	0,053	0,145
		Inch	0,87	0,87	1,50	1,22	2,21	3,02	0,94	0,94	0,68	lb	0,12	0,32
BIR12 NPT	1/2	mm	27	27	44,5	38	63,3	86,3	29	30	20,5	Kg	0,084	0,245
		Inch	1,06	1,06	1,75	1,50	2,49	3,40	1,14	1,18	0,81	lb	0,19	0,54
BIR34 NPT	3/4	mm	36	38	55	48	82,2	111,1	38,5	44	29,1	Kg	0,210	0,502
		Inch	1,42	1,50	2,17	1,89	3,24	4,37	1,52	1,73	1,15	lb	0,46	1,11
BIR100 NPT	1	mm	41	45	63,1	54	97,1	127,3	44,8	52	34,3	Kg	0,284	0,772
		Inch	1,61	1,77	2,48	2,13	3,82	5,01	1,76	2,05	1,35	lb	0,63	1,70
BIR114 NPT	1-1/4	mm	55	50	75	65	117,2	151,2	60	55,5	45	Kg	0,615	1,244
		Inch	2,17	1,97	2,95	2,56	4,61	5,95	2,36	2,19	1,77	lb	1,36	2,74
BIR112 NPT	1-1/2	mm	60	60	85	80	135,3	171,3	65,5	65,5	55	Kg	0,878	2,130
		Inch	2,36	2,36	3,35	3,15	5,33	6,74	2,58	2,58	2,17	lb	1,94	4,70
BIR200 NPT	2	mm	75	75	100	100	160,2	201,2	82,5	83,7	65	Kg	1,440	4,130
		Inch	2,95	2,95	3,94	3,94	6,31	7,92	3,25	3,30	2,56	lb	3,17	9,10